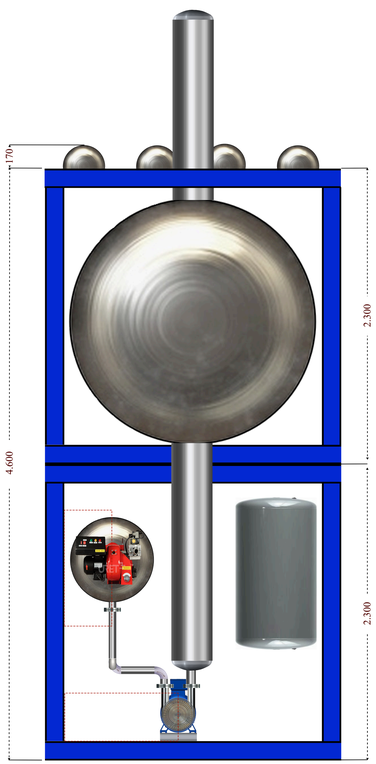
170
4.600
2.300
2.300

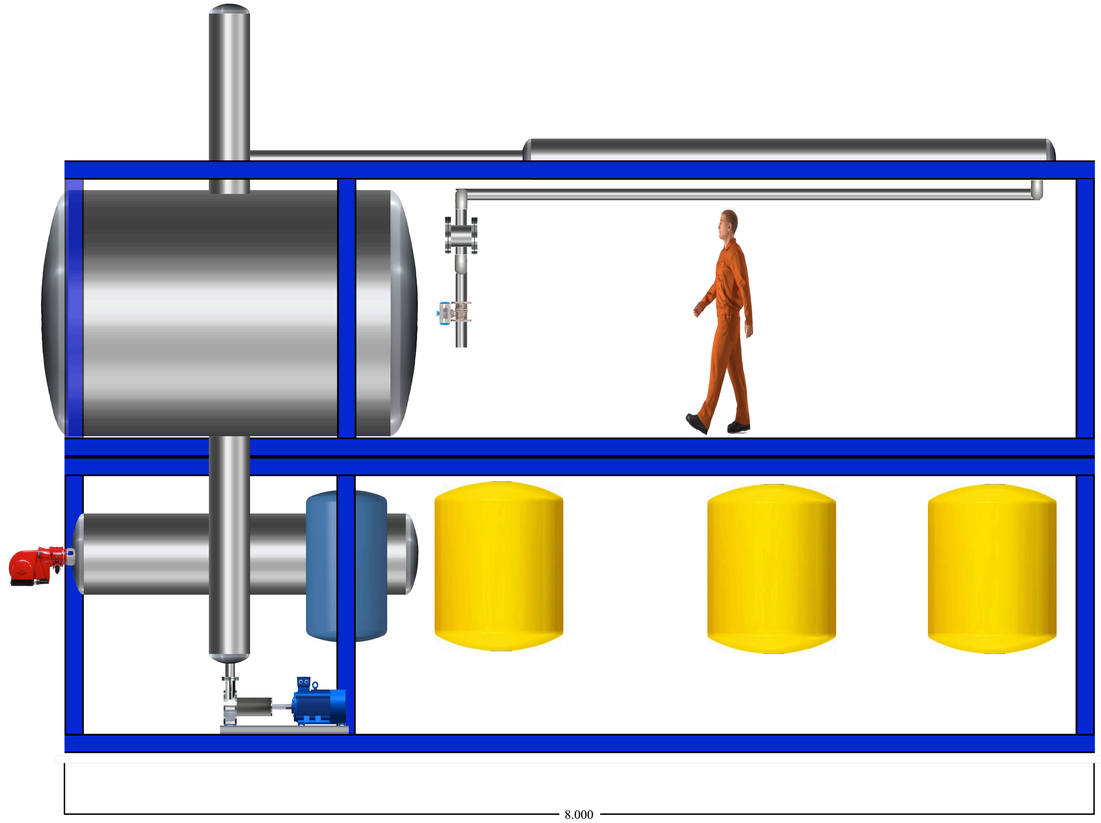
8.000

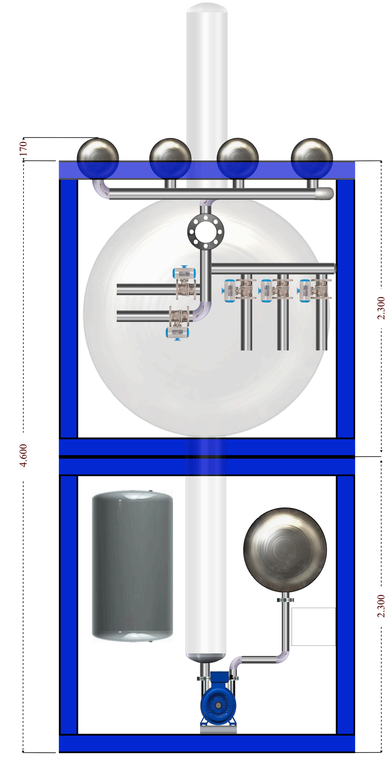
170
4.600
2.300
2.300

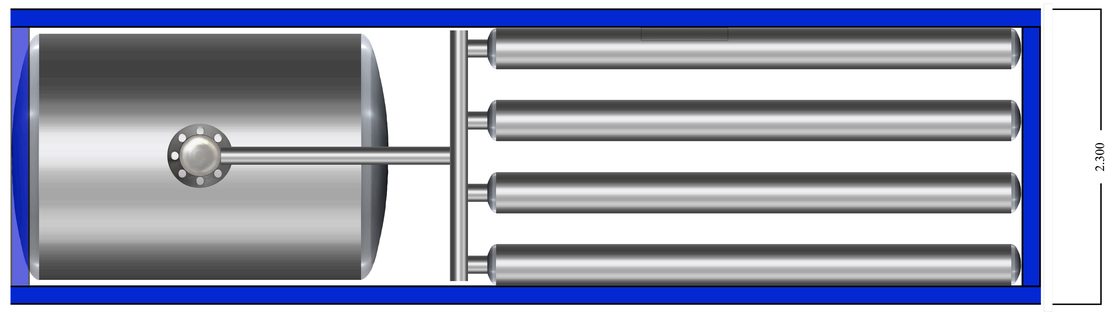
2.300